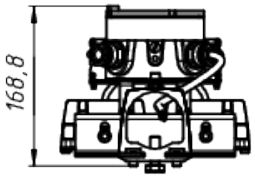

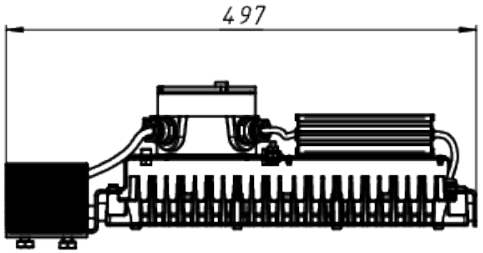

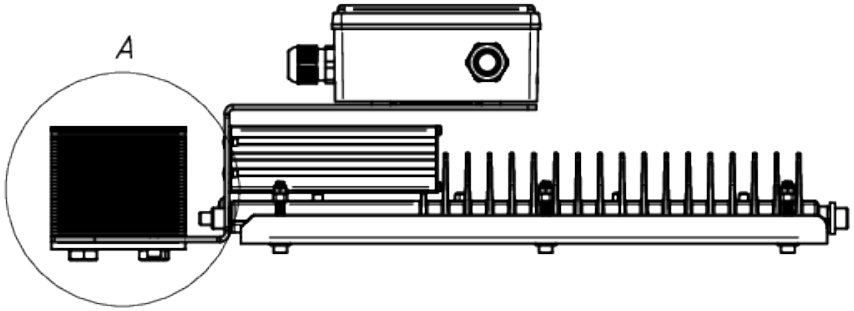

Вид – А

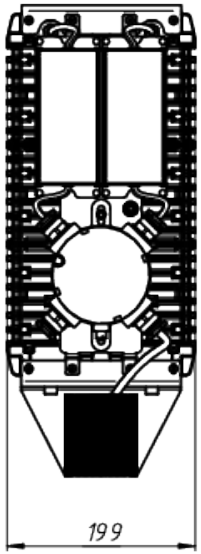

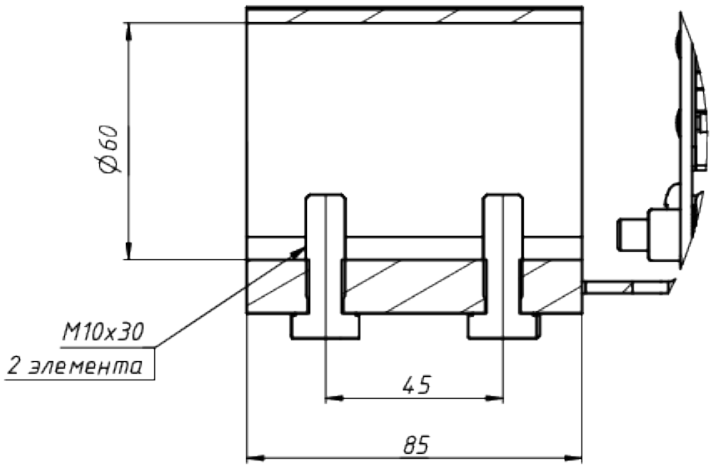

ЛАДЗАВОД СВЕТОТЕХНИКИ

*Документ сгенерирован автоматически. Дата генерации: 26-07-2024

Изм.	Лист	№ докум.	Подп.	Дата	LAD LED R320-2-10G-36AC-30K Ex	Лист 1