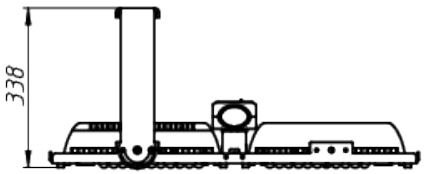

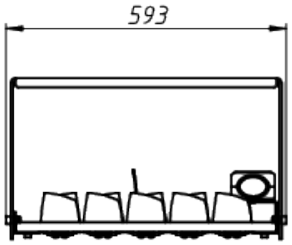

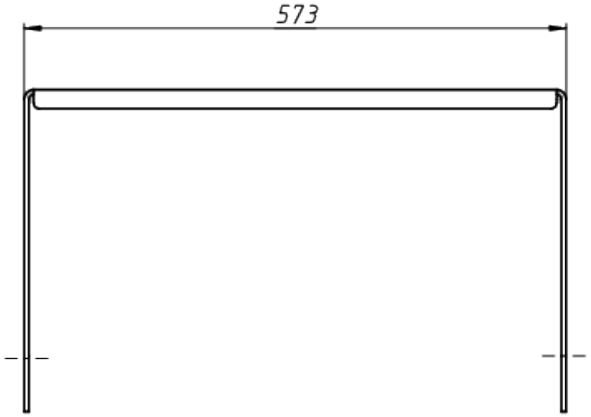

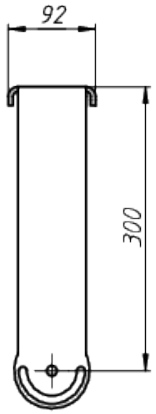

A

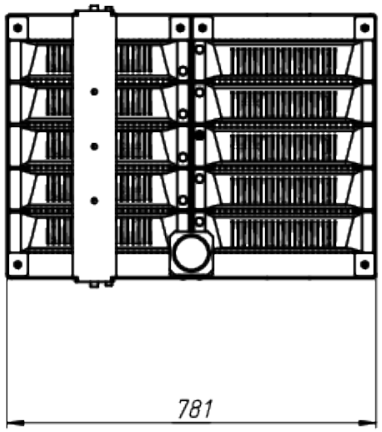

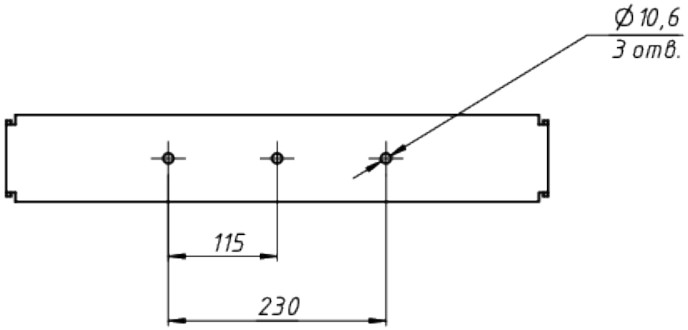

ЛАДЗАВОД
СВЕТОТЕХНИКИ

*Документ сгенерирован автоматически. Дата генерации: 30-01-2025

Изм.	Лист	№ докум.	Подп.	Дата	LAD LED R500-10-0-6-700L	Лист 1